REV.	DESCRIPTION	NAME	DATE
A	NEWS ISSUE		2018/01/18
B	Modify dimensions		2019/03/22

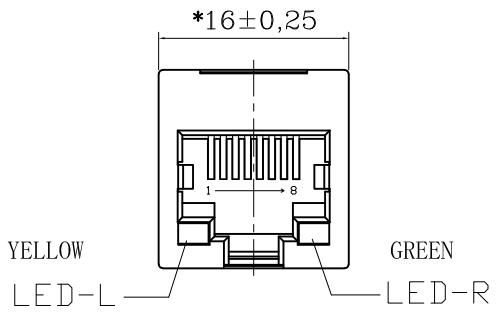

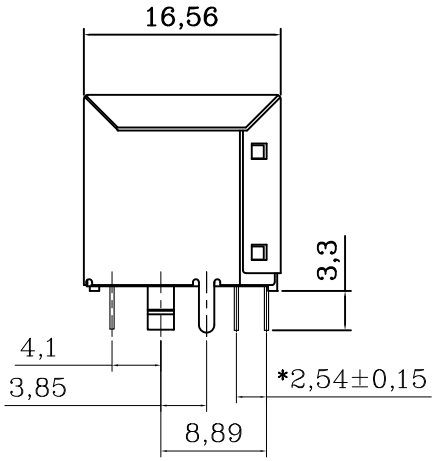

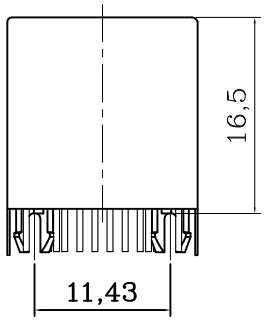

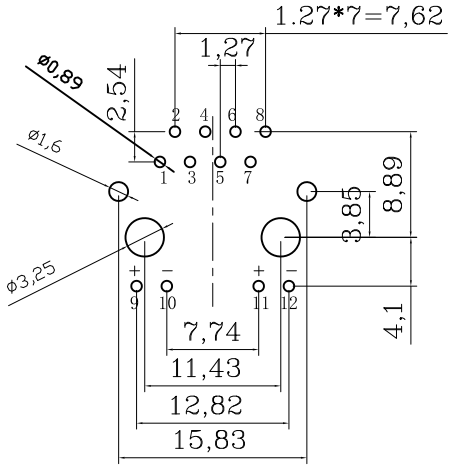

PC Board Layout
Component Side Shown

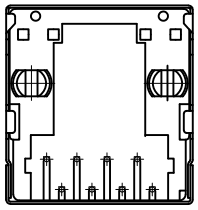

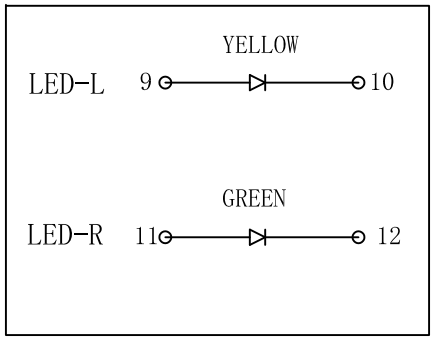

说明：

1. 材质：
   胶芯：PBT,UL94V-0; COLOR; BLACK
   端子：C5191
   外壳：C2680
2. 电镀说明：
   端子：先镀镍再镀金FU
   全部区域镍底
   外壳：表面镀镍
3. 性能说明：
   1）电压：150V AC RMS.
   2）额定电流：1.5A.
   3）接触电阻：40mΩ Max.
   4）绝缘电阻：500MΩ MIN.
   5）绝缘耐压：1000V AC.
   6）工作温度：-40° C TO +80° C.
   7）耐久性：500 Mating Cycles MIN.

TOLERANCE UNSPECIFIED . .0 ±0.35 .00 ±0.25 .000 ±0.15 X.° ±2.00° CUSTOMER DRAWING		Coorle Technology			
		TITLE:	5224 1*1 8P8CS 带灯（左黄，右绿）		
DRAWN/ DATE	设计：李金强	SIZE:A4	UNIT:MM	PART.NO: 料号	
CHECKED/ DATE	审核：赵来锋	SCALE: 1:1		PROJECTION	REV.: 版本
APPROVED/ DATE	核准：赵佰友	DWG. PATH		图号	SHEET: 页码